Deroziere
Nacelles et Grues Araignées

ABAQUE MACHINE

TSJ 23 CHENILLES

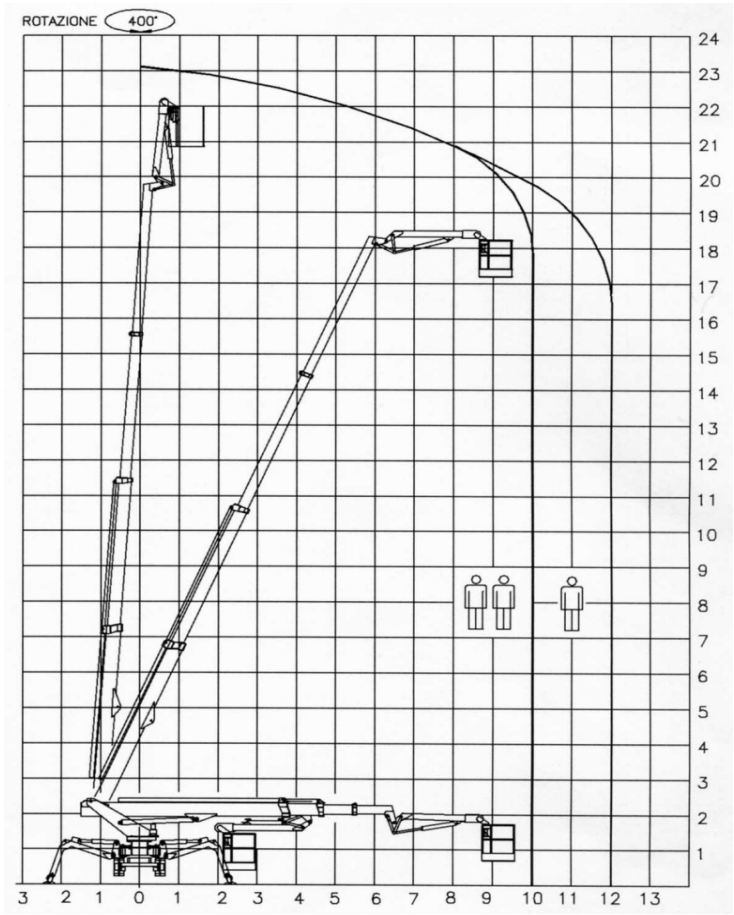

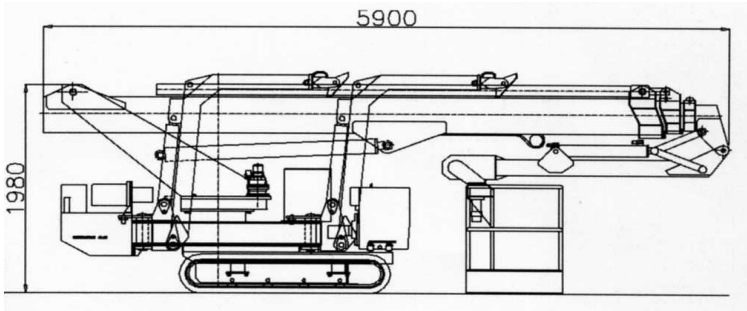

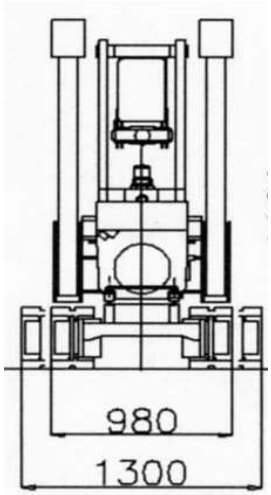

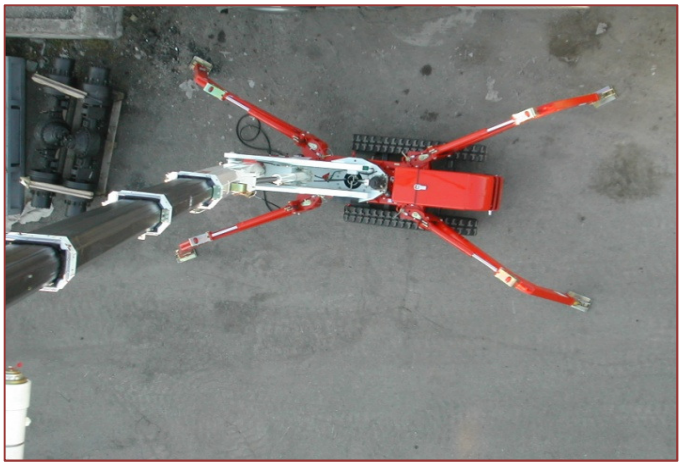

PLACE PANNIER	1 à 2 personnes
MOTEUR THERMIQUE	DIESEL 10 KW
MOTEUR ELECTRIQUE	220 Volts / 2,2 KW
POIDS	3 500 Kg
CHARGE UTILE	200 Kg
VITESSE MAXI	2 km/h
PENTE MAXI	35%
ROTATION TOURELLE	400°
ORIENTATION NACELLE	80 °+ 80 °
PANIER	

SARL DEROZIERE

Parc d'Activité Sud Champagne, rue de l'Ecluse, 10800 SAINT THIBAULT
Tél : 03.25.41.54.97 Fax : 03.25.40.18.46
DEROZIERE.COM